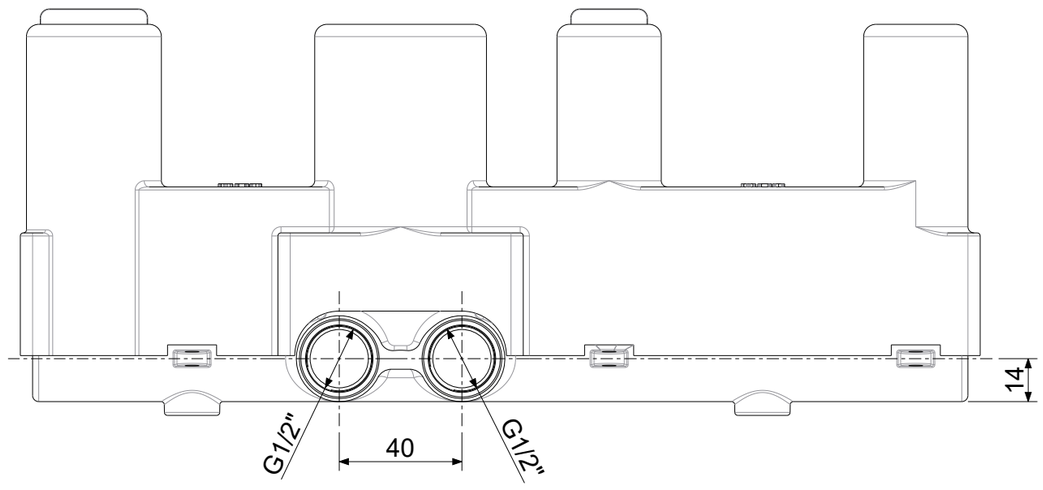

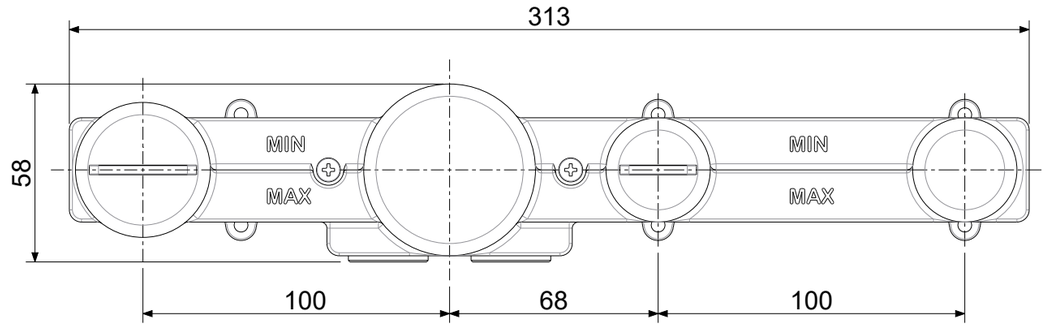

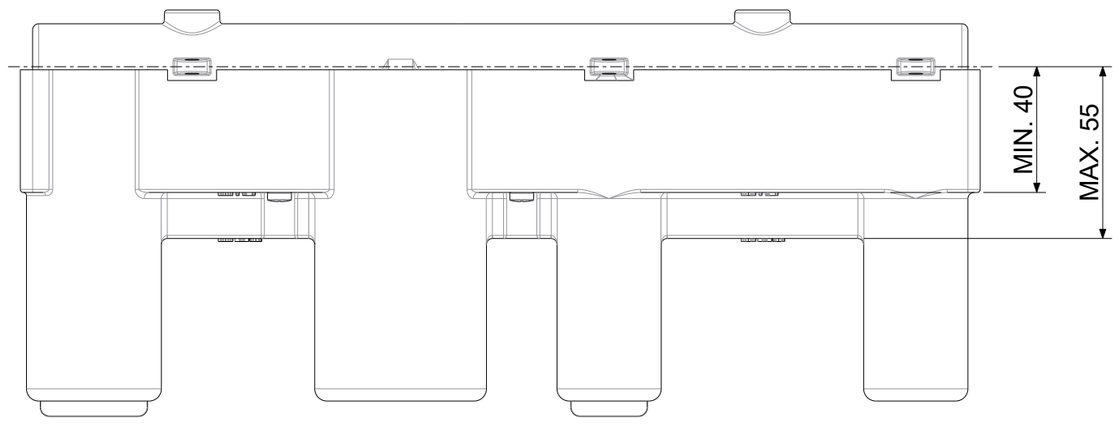

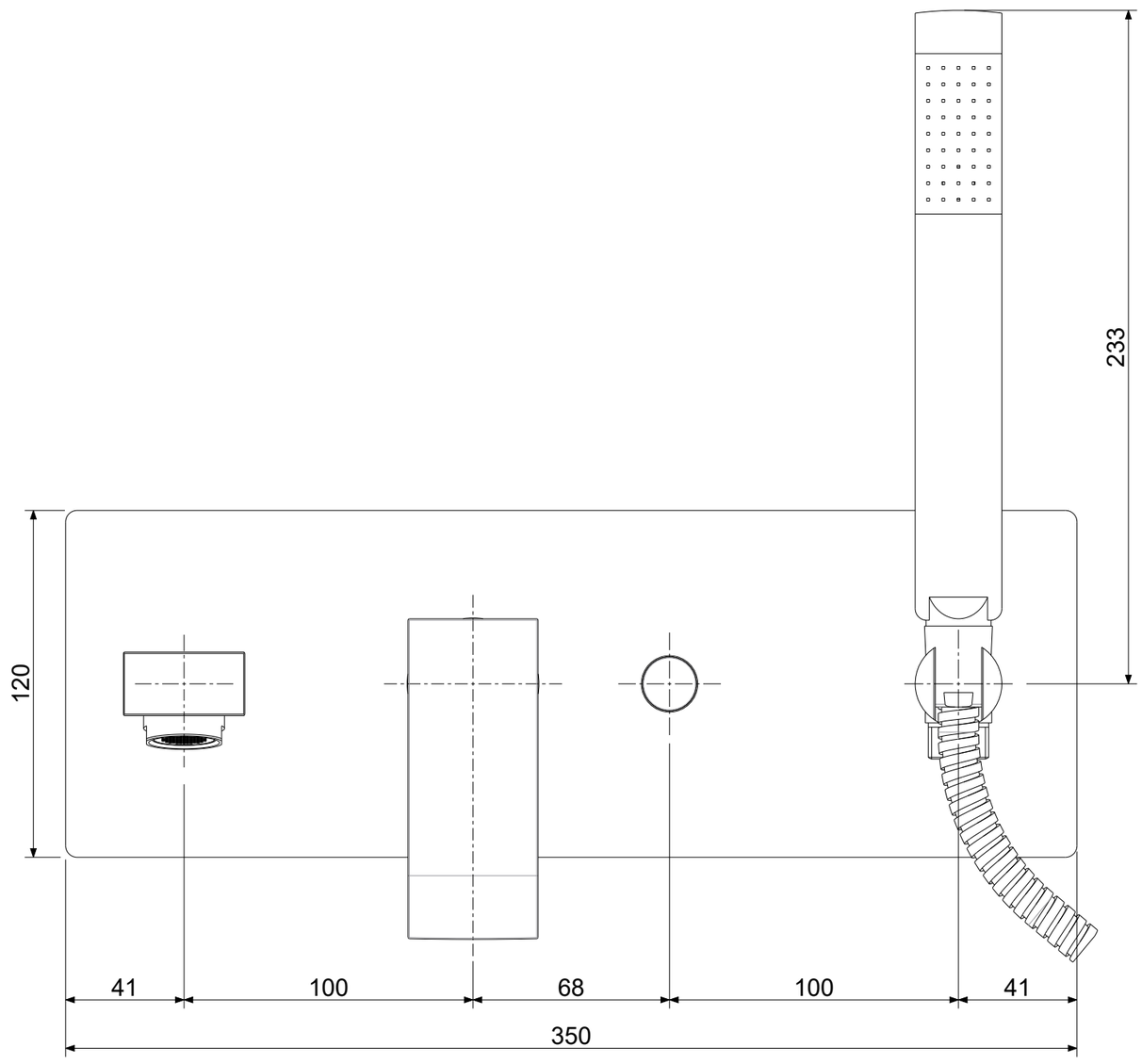

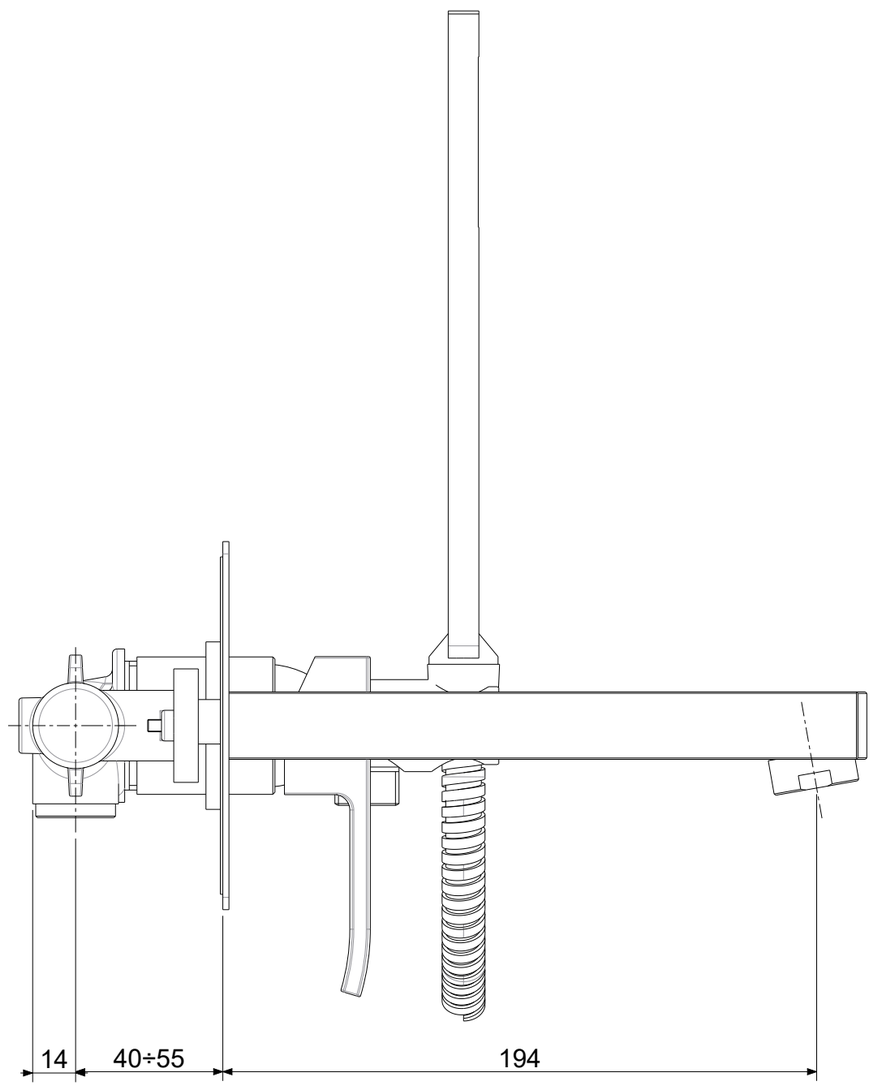

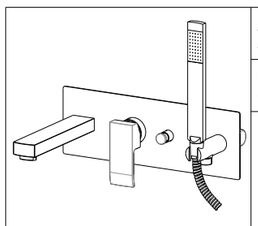

APPROVATO: *Approved:*			A2	SCALA *Scale*	0,500	MATERIALE *Material*	VARI
DISEGNATO: *Design:*	Giampani	17/12/2019		UNITA' *Unit*	mm	SERIE *Range*	ELLE
paffoni	DESCRIZIONE - *Description:* Miscelatore vasca incasso con deviatorebocca er. e doccia						
	FOGLIO - *Sheet:*		Tecnico		CODICE - *Part Number:*		**EL001CR**

La Rubinetteria PAFFONI si riserva a termini di legge la proprietà del presentedisegno con divieto di riprodurlo o comunicarlo a terzi senza autorizzazione - *Rubinetteria Paffoni reserves the ownership of this drawing by law with the prohibition of reproducing it or communicating it to third parties without authorization*