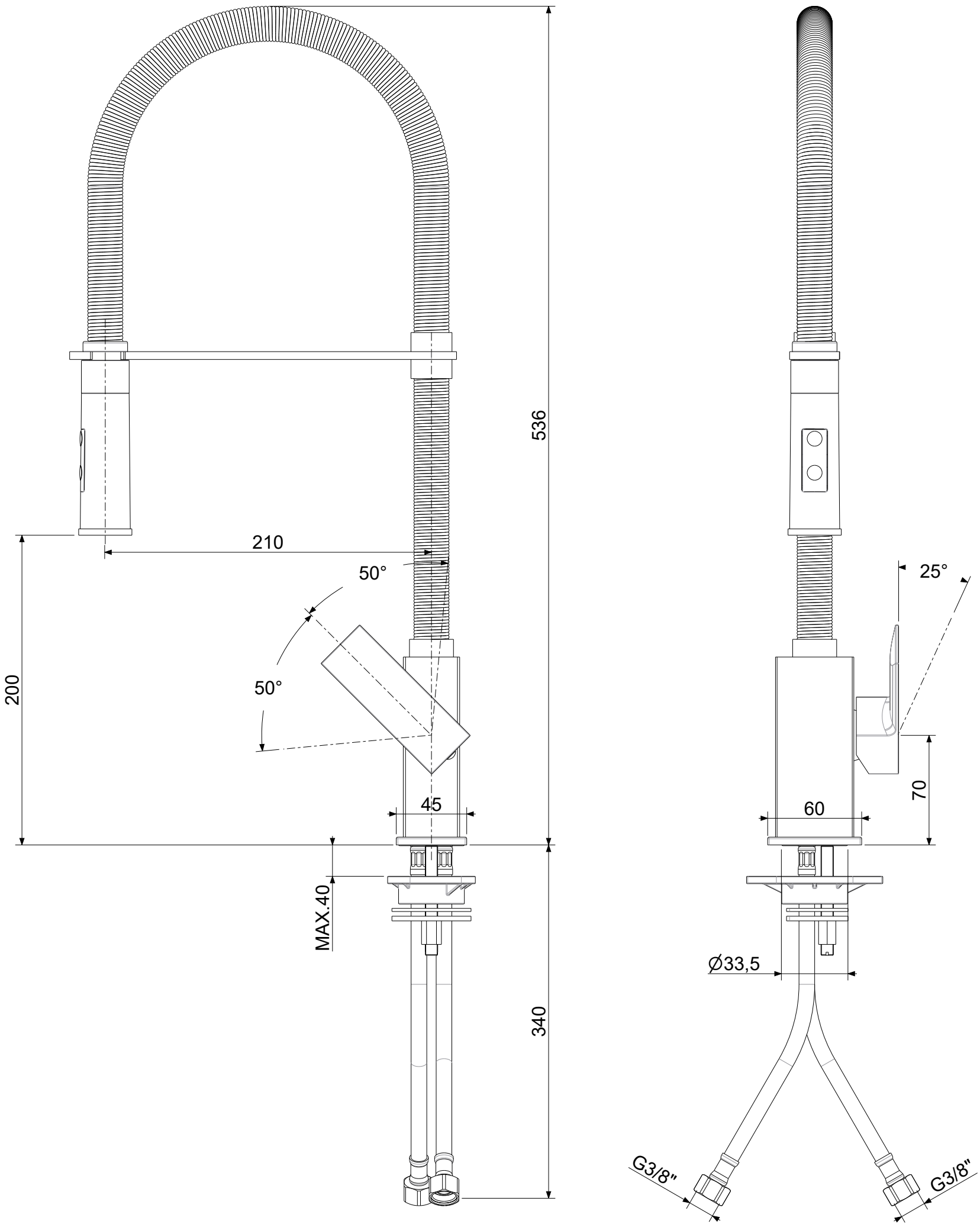

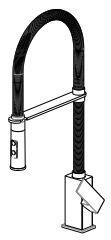

APPROVATO: *Approved:*			A3	SCALA *Scale*	1:2,857	MATERIALE *Material*	VARI
DISEGNATO: *Design:*	Bertoli	12/02/2024		UNITA' *Unit*	mm	SERIE *Range*	ELLE

DESCRIZIONE - *Description:*

Miscelatore cucina Professional 2 Getti ABS Minimal ELLE

One-hole sink mixer with swivelling spout

FOGLIO - *Sheet:*	Tecnico	CODICE - *Part Number:*	**EL179CR**
		PROGETTO - *Project:*	--

La Rubinetteria PAFFONI si riserva a termini di legge la proprietà del presentedisegno con divieto di riprodurlo o comunicarlo a terzi senza autorizzazione - *Rubinetteria Paffoni reserves the ownership of this drawing by law with the prohibition of reproducing it or communicating it to third parties without authorization*