P *Item*	CODICE *Code*	DESCRIZIONE *Designation*
1	ZA91400	Cartuccia miscelatore D.25 NUOVA APERTA
2	ZGHI030..	Ghiera fermacartuccia (NUOVA) M30x1
3	ZCAP062..	Cappuccio sottoleva in metallo
4	ZLEV107..	Leva comp. d.39.5
5	ZBAS058..	Basetta miscelatore
6	ZFIS083	Fissaggio miscelatore con scarico
7	ZFLX101..	Set flex inox SOFT PX DVGW M.10x1 F.3/8 cm.45 (2 pz)
8	ZFLX101..	Set flex inox SOFT PX DVGW M.10x1 F.3/8 cm.45 (2 pz)
9	ZAER052..	Aeratore completo Ø18
10	ZAST041..	Asta scarico completa
11	ZSCA002..	Scarico 1'1/4 modello NEW (ZM) c/tappo host.

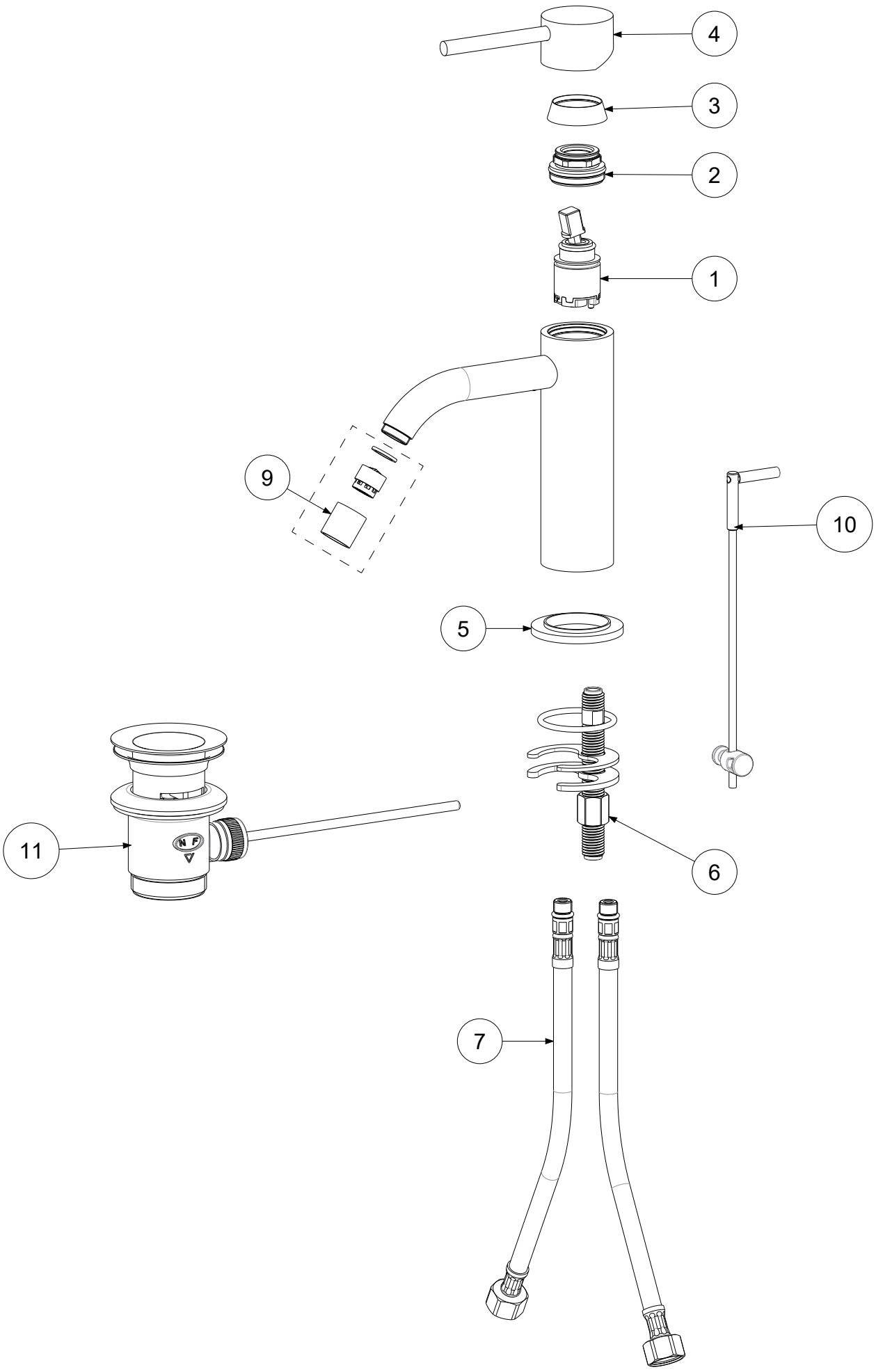

APPROVATO: *Approved:*			A3	SCALA *Scale*	0,350	MATERIALE *Material*	VARI
DISEGNATO: *Design:*	Giampani	17/02/2021		UNITA' *Unit*	mm	SERIE *Range*	LIGHT
		DESCRIZIONE - *Description:* Miscelatore lavabo con scarico automatico 1"1/4G *Wash basin mixer with 1"1/4G pop up waste*					
		FOGLIO - *Sheet:*	Ricambi	CODICE - *Part Number:*		**LIG075CR**	

La Rubinetteria PAFFONI si riserva a termini di legge la proprietà del presentedisegno con divieto di riprodurlo o comunicarlo a terzi senza autorizzazione - *Rubinetteria Paffoni reserves the ownership of this drawing by law with the prohibition of reproducing it or communicating it to third parties without authorization*