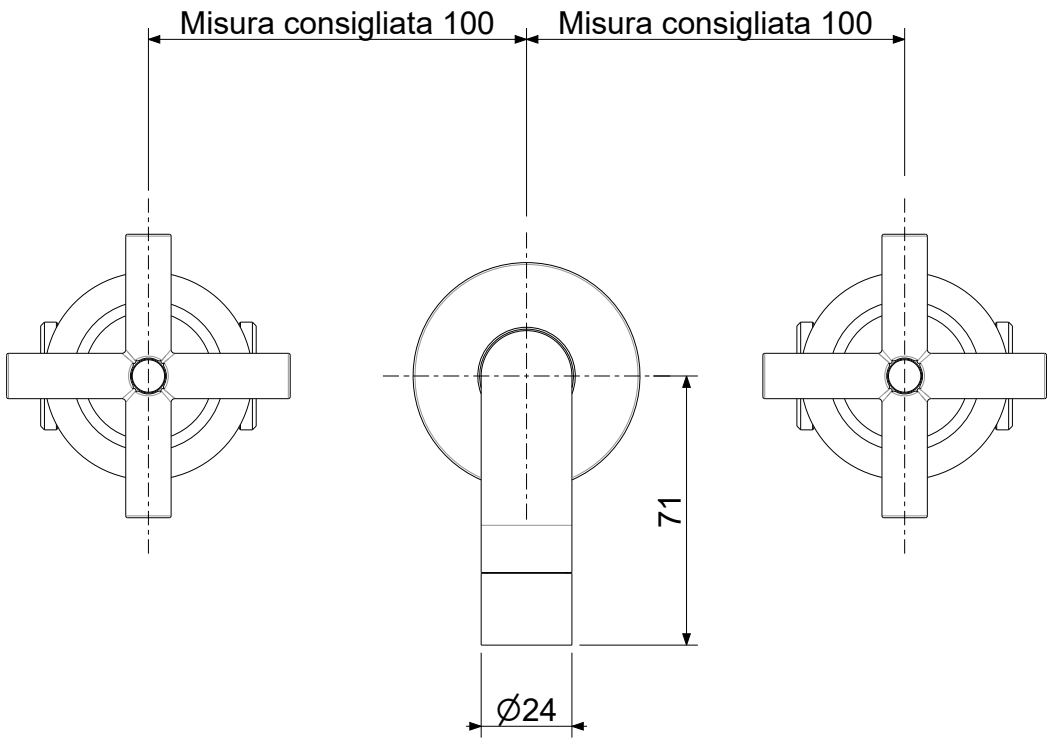

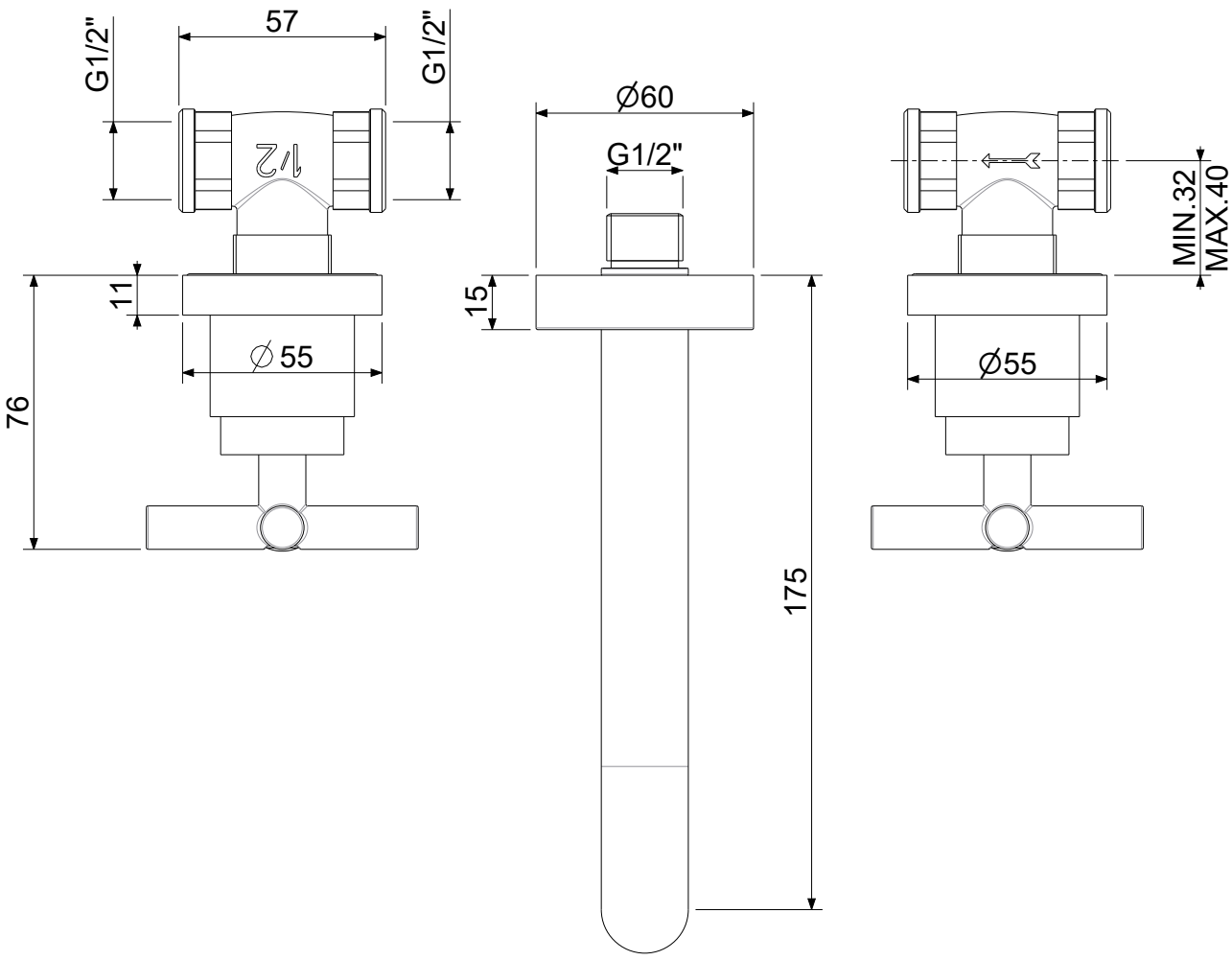

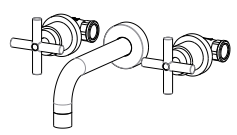	APPROVATO: *Approved:*			A3	SCALA *Scale*	0,500	MATERIALE *Material*	VARI
	DISEGNATO: *Design:*	Giampani	14/07/2020		UNITA' *Unit*	mm	SERIE *Range*	QUATTRO
	paffoni	DESCRIZIONE - *Description:* Batteria lavabo incasso bocca L 175 *3-Holes-Built-in W. Basin mixer with wall-spout mm. 175*						
		FOGLIO - *Sheet:*	Tecnico		CODICE - *Part Number:*	**QTV003CR**		
					PROGETTO - *Project:*	--		

La Rubinetteria PAFFONI si riserva a termini di legge la proprietà del presentedisegno con divieto di riprodurlo o comunicarlo a terzi senza autorizzazione - *Rubinetteria Paffoni reserves the ownership of this drawing by law with the prohibition of reproducing it or communicating it to third parties without authorization*