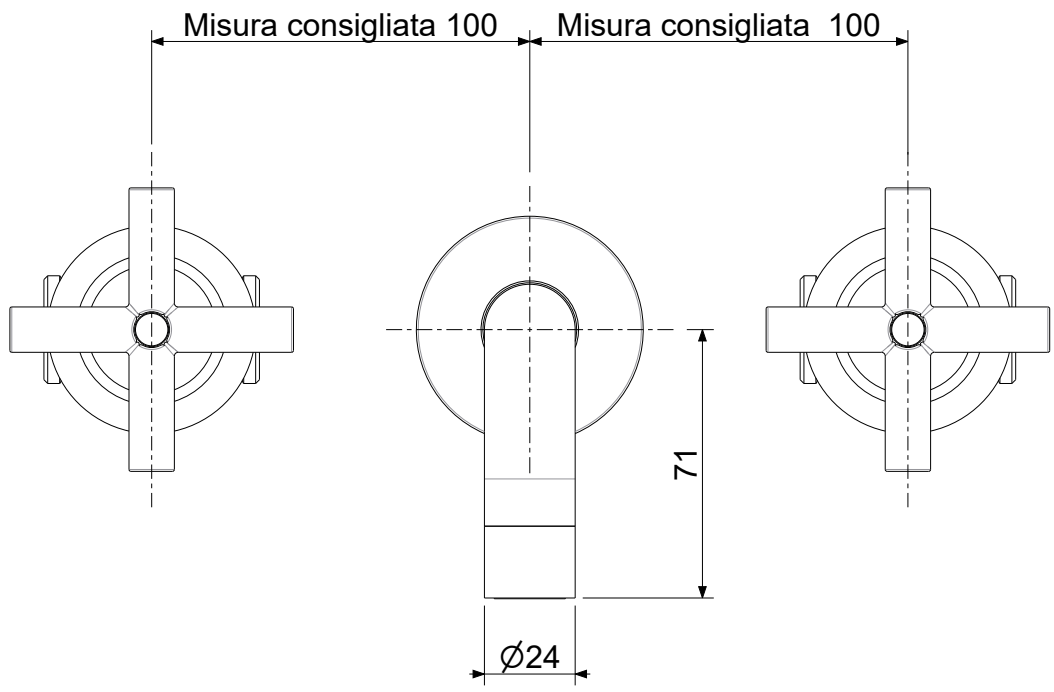

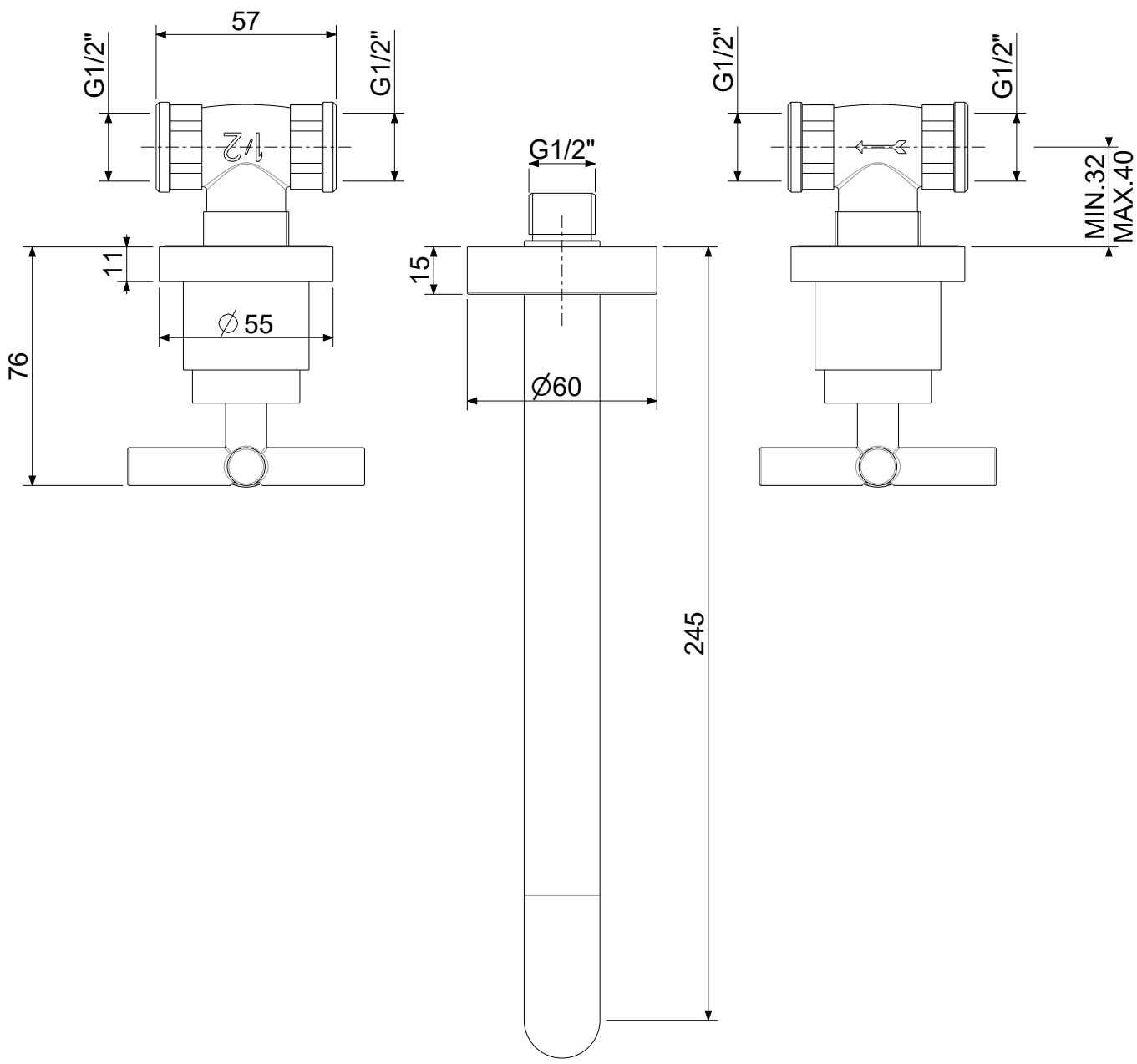

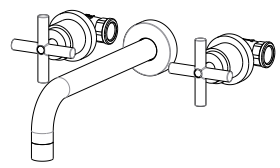

APPROVATO: *Approved:*			A3	SCALA *Scale*	0,500	MATERIALE *Material*	VARI
DISEGNATO: *Design:*	Giampani	15/07/2020		UNITA' *Unit*	mm	SERIE *Range*	QUATTRO

DESCRIZIONE - *Description:*

Batteria lavabo incasso bocca L 245
3-Holes built in basin mixer with spout 245mm

FOGLIO - *Sheet:*	Tecnico	CODICE - *Part Number:*	**QTV008CR**
		PROGETTO - *Project:*	--

La Rubinetteria PAFFONI si riserva a termini di legge la proprietà del presentedisegno con divieto di riprodurlo o comunicarlo a terzi senza autorizzazione - *Rubinetteria Paffoni reserves the ownership of this drawing by law with the prohibition of reproducing it or communicating it to third parties without authorization*