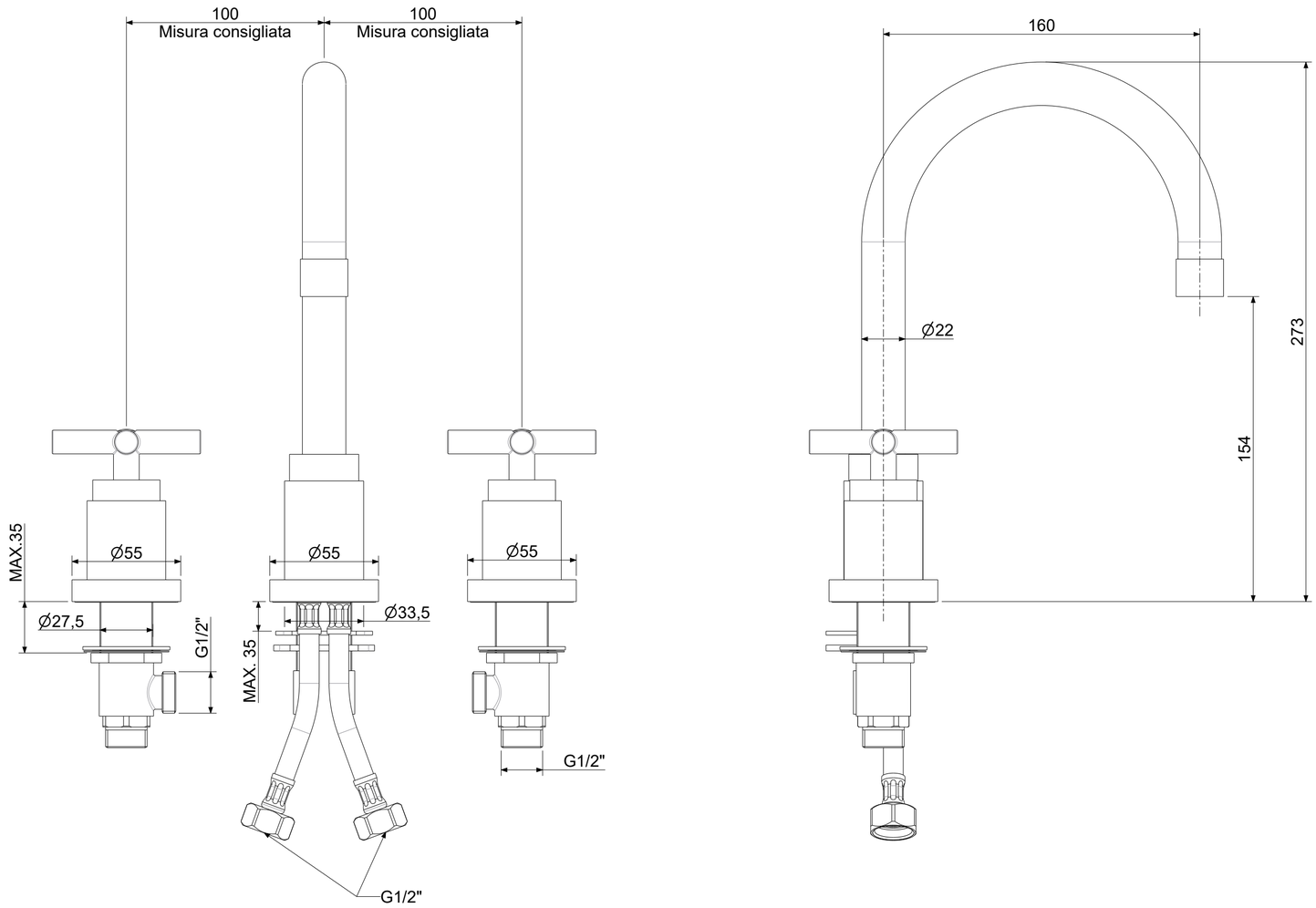

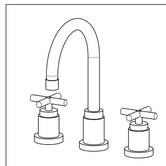

APPROVATO: *Approved:*			A2	SCALA *Scale*	1:2	MATERIALE *Material*	VARI
DISEGNATO: *Design:*	Gaboardi	26/05/2021		UNITA' *Unit*	mm	SERIE *Range*	QUATTRO

DESCRIZIONE - *Description:*

Batteria lavabo T/C QUATTRO--
--

FOGLIO - *Sheet:*	TECNICO	CODICE - *Part Number:*	**QTV052CR**
		PROGETTO - *Project*	--

La Rubinetteria PAFFONI si riserva a termini di legge la proprietà del presentedisegno con divieto di riprodurlo o comunicarlo a terzi senza autorizzazione - *Rubinetteria Paffoni reserves the ownership of this drawing by law with the prohibition of reproducing it or communicating it to third parties without authorization*