P *Item*	CODICE *Code*	DESCRIZIONE *Designation*
1	ZVIT001	Vitone dischi ceramici 90° dx
2	ZCAP033..	Cappuccetto copri vitone
3	ZMANV057..	Maniglia Quattro nuda
4	ZACC210	Vite M4x25 lunga per vitone ceramico
5	ZPLA038CRB	Placchetta maniglia Quattro blu
6	ZPLA038CRR	Placchetta maniglia Quattro rossa
7	ZCANA062..	Canna completa lavabo
8	ZAER033..	Aeratore Ø22x1F
9	ZBAS032..	Basetta con O.R.
10	ZFIS043	Set fissaggio
11	ZFLX001..	Set flex inox 3/8" cm.35 c/guar.
12	ZAST046..	Asta pomolo snodino Ø4mm piegata
13	ZAST023..	Snodino per asta scarico

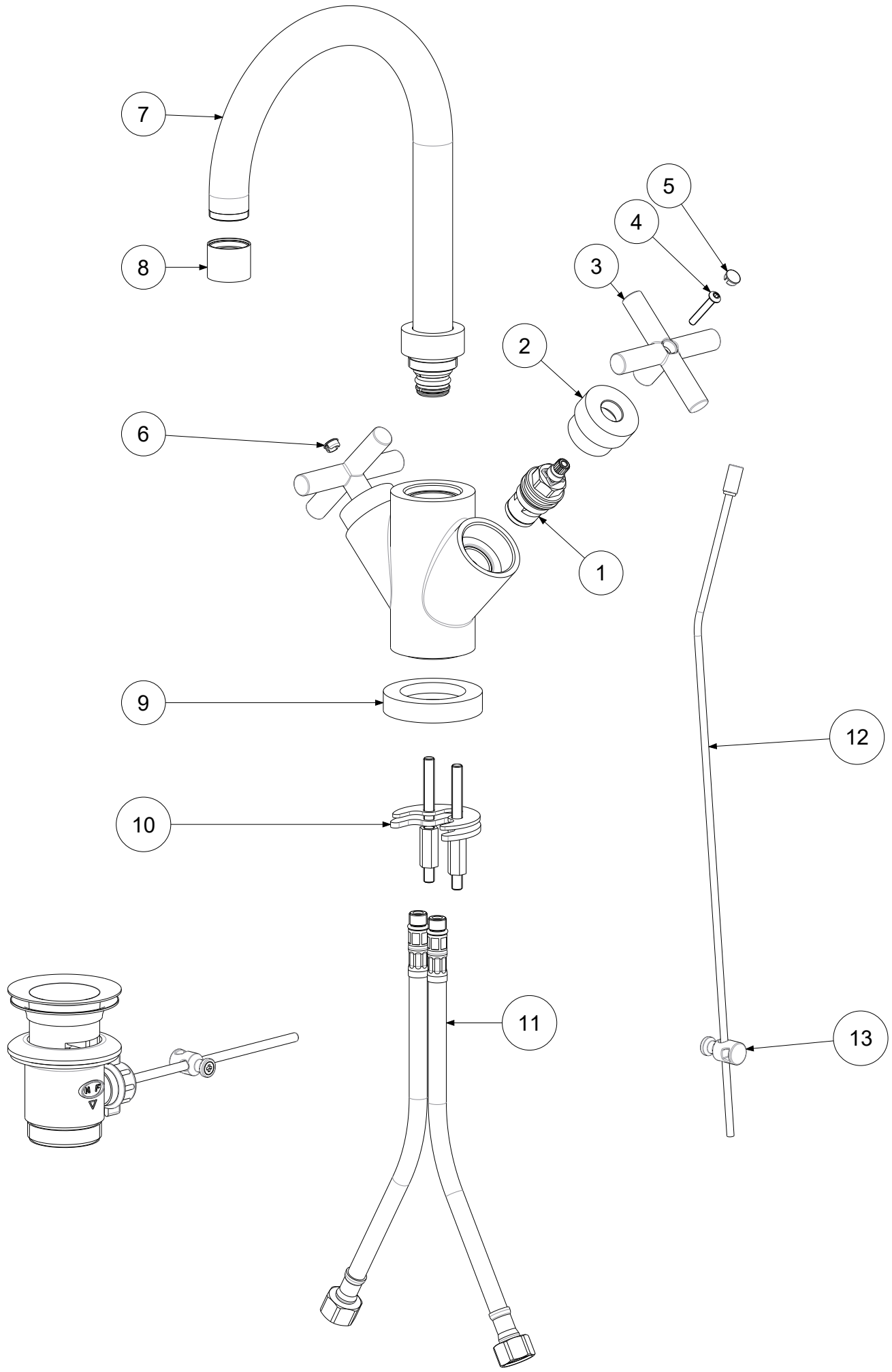

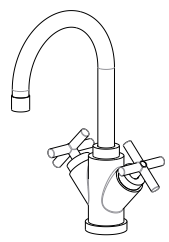

APPROVATO: *Approved:*			A3	SCALA *Scale*	0,350	MATERIALE *Material*	VARI
DISEGNATO: *Design:*	Giampani	15/07/2020		UNITA' *Unit*	mm	SERIE *Range*	QUATTRO
paffoni	DESCRIZIONE - *Description:* Gr. monoforo lavabo S/A 1' 1/4 *One hole Wash Basin mixer swivel spout+1 1/4 PUW*						
	FOGLIO - *Sheet:*	Ricambi	CODICE - *Part Number:*	**QTV077CR**			

La Rubinetteria PAFFONI si riserva a termini di legge la proprietà del presentedisegno con divieto di riprodurlo o comunicarlo a terzi senza autorizzazione - *Rubinetteria Paffoni reserves the ownership of this drawing by law with the prohibition of reproducing it or communicating it to third parties without authorization*