P *Item*	CODICE *Code*	DESCRIZIONE *Designation*
1	ZRAC022..	Raccordo 1/2" con OR
2	ZVIT001	Vitone dischi ceramici 90° dx
3	ZCAP033..	Cappuccetto copri vitone
4	ZMANV057..	Maniglia Quattro nuda
5	ZACC210	Vite M4x25 lunga per vitone ceramico
6	ZPLA038CRB	Placchetta maniglia Quattro blu
7	ZPLA038CRR	Placchetta maniglia Quattro rossa
8	ZSED003..	Sede per gruppi a parete
9	ZCAL009..	Calotta x gruppi esterni
10	ZECC029..	Eccentrico con rosone 1/2"x3/4"
11	ZFLO001..	Flessibile 1500mm doppia aggraffatura e calotta conica
12	ZDOC129..	Doccia Birillo PLUS
13	ZACC146	Valvolina antiritorno D.15 mod. normale Lungo

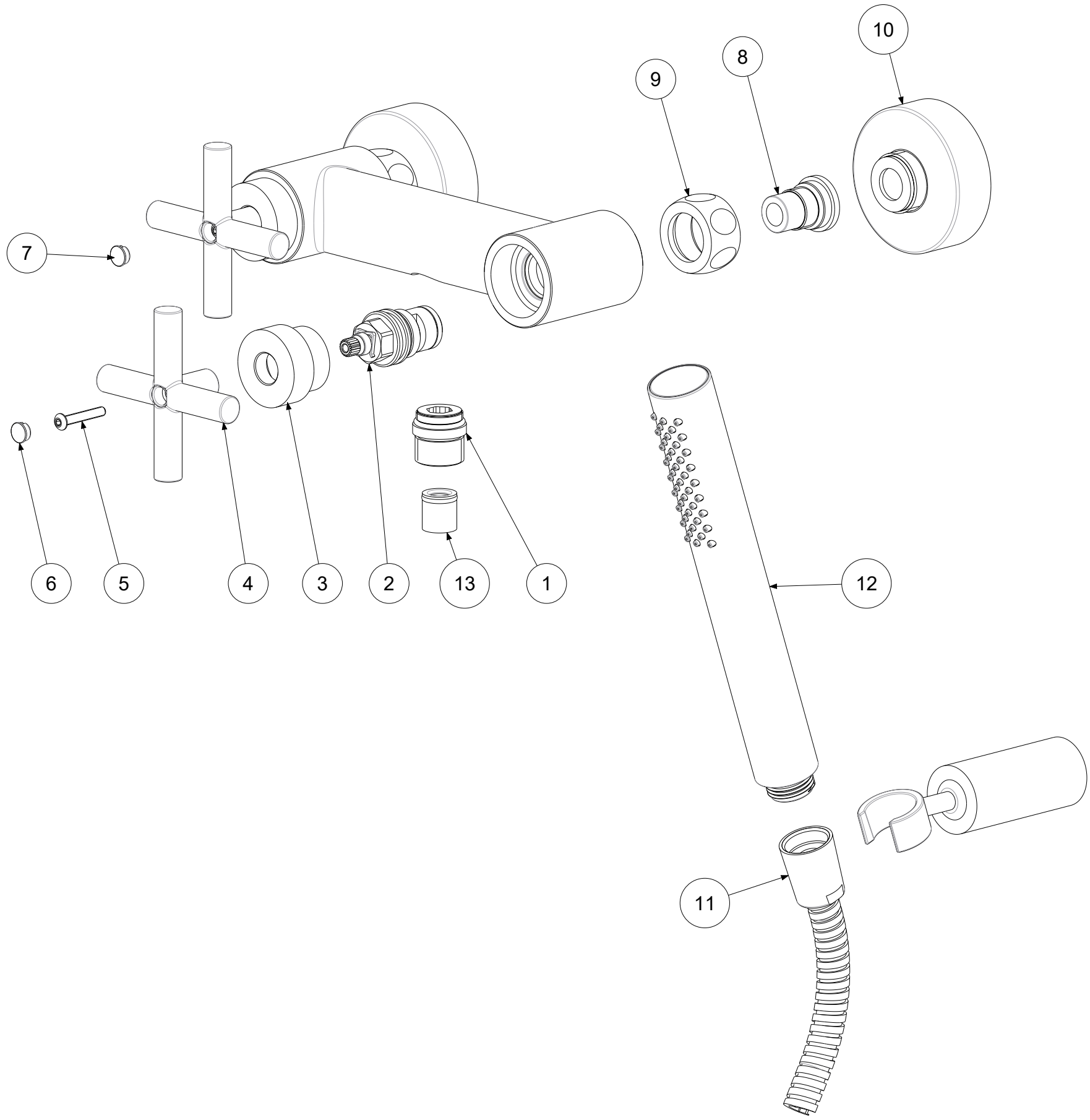

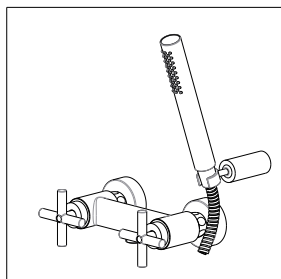

APPROVATO: *Approved:*			A3	SCALA *Scale*	0,500	MATERIALE *Material*	VARI
DISEGNATO: *Design:*	Giampani	14/07/2020		UNITA' *Unit*	mm	SERIE *Range*	QUATTRO
		DESCRIZIONE - *Description:* Gruppo doccia esterno 1/2" con duplex *Shower mixer 1/2" with shower kit*					
		FOGLIO - *Sheet:*	Ricambi	CODICE - *Part Number:*		**QTV168DCR**	

La Rubinetteria PAFFONI si riserva a termini di legge la proprietà del presentedisegno con divieto di riprodurlo o comunicarlo a terzi senza autorizzazione - *Rubinetteria Paffoni reserves the ownership of this drawing by law with the prohibition of reproducing it or communicating it to third parties without authorization*