P *Item*	CODICE *Code*	DESCRIZIONE *Designation*
1	ZA91191	Cartuccia completa Ø35mm APERTA
2	ZGHI010	Ghiera ferma cartuccia 37 x 1
3	ZCAP034..	Cappuccio sottoleva metallo 37x1
4	ZLEV196..	Leva SLY rovesciata
5	ZCANA108..	Canna tubo tonda completa di aeratore e raccordo
6	ZAER033..	Aeratore Ø22x1F
7	ZBAS081..	Basetta
8	ZACC258	Rinforzo triangolare ABS per fissaggio
9	ZFLX101CRPX	Set 2 flex inox SOFT PEX F3/8 cm.45
10	ZFIS084	Set fissaggio

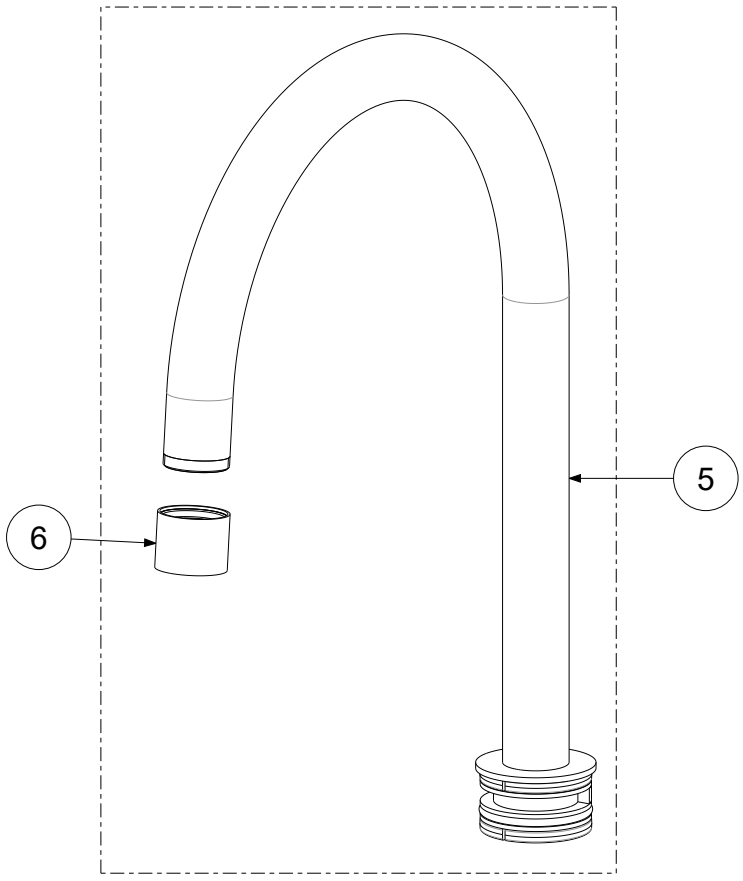

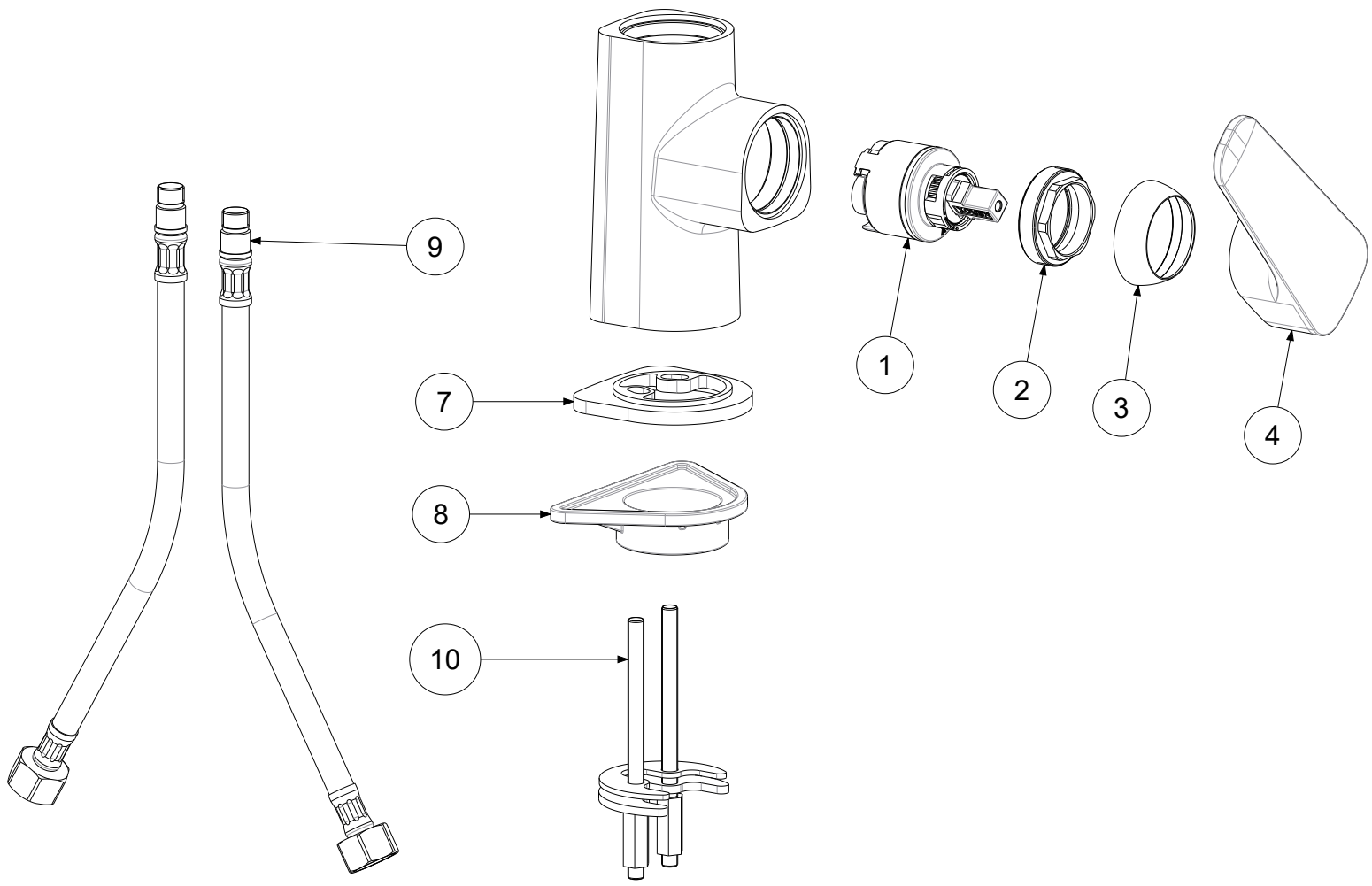

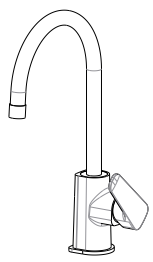

APPROVATO: *Approved:*			A3	SCALA *Scale*	1:2,5	MATERIALE *Material*	VARI
DISEGNATO: *Design:*	Bertoli	15/02/2021		UNITA' *Unit*	mm	SERIE *Range*	SLY
		DESCRIZIONE - *Description:* Miscelatore lavello canna d.22 Ombrello SLY *One-hole sink mixer withe swivelling spout*					
		FOGLIO - *Sheet:*	Ricambi	CODICE - *Part Number:*		**SY181CR**	

La Rubinetteria PAFFONI si riserva a termini di legge la proprietà del presentedisegno con divieto di riprodurlo o comunicarlo a terzi senza autorizzazione - *Rubinetteria Paffoni reserves the ownership of this drawing by law with the prohibition of reproducing it or communicating it to third parties without authorization*