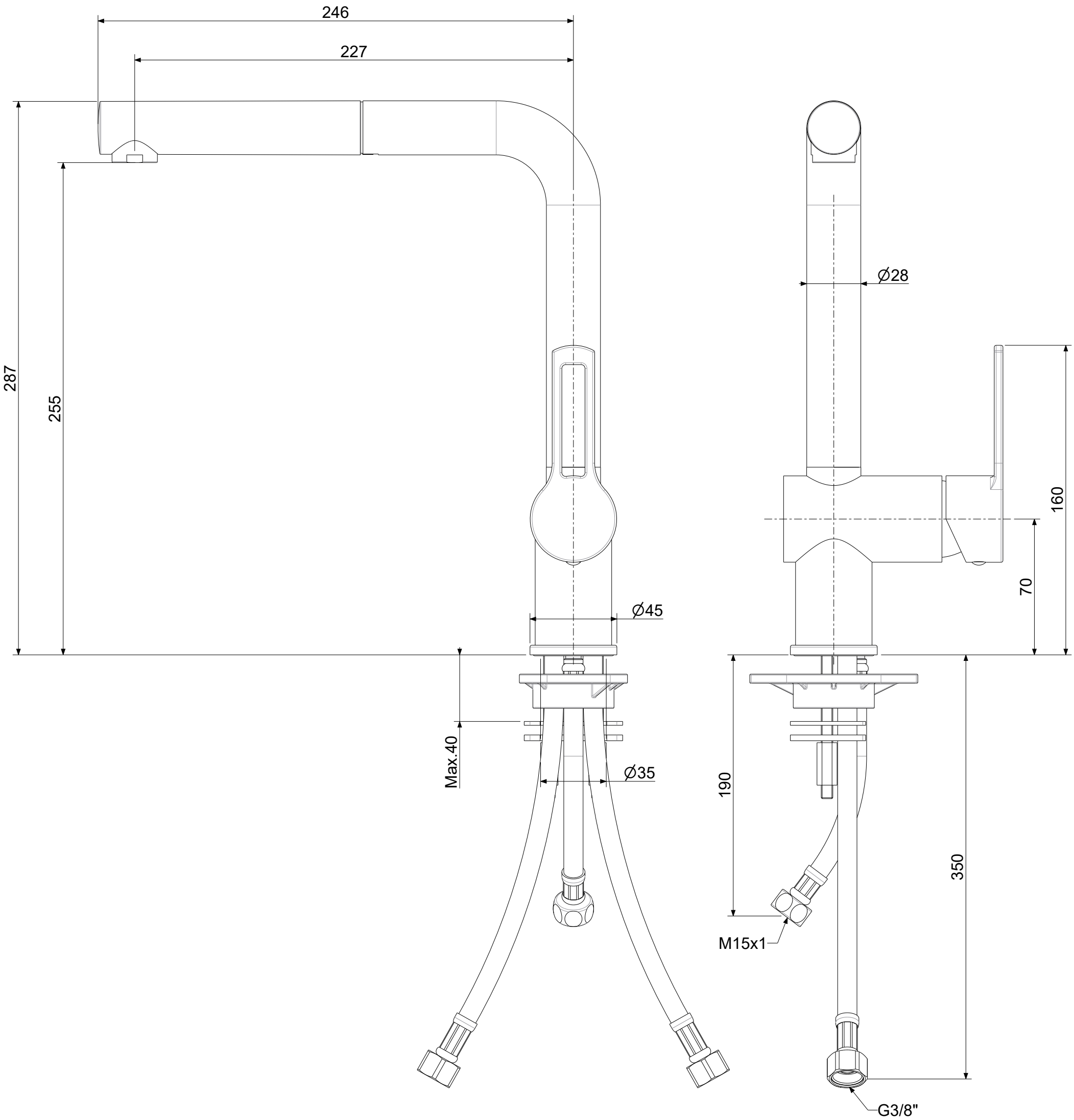

APPROVATO: *Approved:*			A3	SCALA *Scale*	0,500	MATERIALE *Material*	VARI
DISEGNATO: *Design:*	Giampani	07/02/2018		UNITA' *Unit*	mm	SERIE *Range*	RINGO
		DESCRIZIONE - *Description:* Miscelatore lavello doccetta estraibile getto fisso					
		FOGLIO - *Sheet:*	Tecnico	CODICE - *Part Number:*	**RIN185CR**		
				PROGETTO - *Project:*			

La Rubinetteria PAFFONI si riserva a termini di legge la proprietà del presentedisegno con divieto di riprodurlo o comunicarlo a terzi senza autorizzazione - *Rubinetteria Paffoni reserves the ownership of this drawing by law with the prohibition of reproducing it or communicating it to third parties without authorization*